(V107-A) VOLKSWAGEN PASSAT B6 (седан)	артикул	D(кН)	S(кг)	T(кг)	C(кг)
	V107-A	6,6	75	2100	1000
D = g* TC/T+C					
S – статическая вертикальная нагрузка на шар ТСУ					
T- технически допустимая масса тягача					
C - масса передаваемая на грунт осью или осями прицепа с центрально расположенной осью, когда он сцеплен с тягачоми загружен до до технически допустимой максимальной массы					

Тягово-сцепное устройство (V107-A) для VOLKSWAGEN PASSAT B6 (седан) предназначено для сцепки легкового автомобиля с буксируемым прицепом полной массой до 1000 кг, скорость автопоезда не должна превышать 80 км/час.
Технические характеристики ТСУ соответствуют ГОСТ 28248-89 «Легковые автомобили. Тягово-сцепное устройство шарового типа. Основные размеры и " ОСТ 37.001.096-93 " Устройства тягово-сцепные шарового типа для буксировки караванов и легких прицепов. Общие технические требования".

Изготовитель постоянно совершенствует ТСУ, поэтому некоторые конструктивные изменения могут быть не отражены в настоящем издании.

1. Технические данные

Тип соединения	шаровой
Диаметр сцепного шара	50 мм
Масса ТСУ, не менее	13кг

2. Комплект поставки

ТСУ (V107-A) для VOLKSWAGEN PASSAT B6 (седан)	1 шт
Пакет комплектующих	1 шт
Пакет электропроводки	1 шт
Руководство по эксплуатации	1 шт

3. Монтаж ТСУ

Внимание!

Установка ТСУ должна осуществляться только в сервисных центрах имеющих лицензию на данный вид работ.
Перед установкой ТСУ Внимательно Ознакомьтесь с настоящей инструкцией

- Перед тем, как произвести монтаж ТСУ, автомобиль необходимо установить на смотровой яме, отсоединить аккумуляторную батарею, затормозить автомобиль стояночным тормозом, под колеса положить упоры.
- Работу по монтажу должны производить два человека, соблюдая меры предосторожности.
- Перед установкой ТСУ необходимо снять задний бампер.
-Открутить болты крепления усилителя заднего бампера и демонтировать усилитель (в дальнейшем он не понадобится).
-Установить кронштейны ТСУ в лонжероны автомобиля и закрепить болтами М10х40 используя штатные отверстия в лонжеронах и штатными болтами крепления усилителя бампера. Собрать ТСУ на автомобиле.
- Произвести вырез в бампере автомобиля по шаблону. Установить бампер на автомобиль.
- Установить на ТСУ съемный шар и штепсельный разъем (ШР).
- Подсоединить жгут проводов от ШРа к электропроводке автомобиля согласно рис 1.
- Подсоединить аккумуляторную батарею и проверить действие сигналов.

4. Правила эксплуатации и технического обслуживания.

-Техническое обслуживание ТСУ заключается в периодическом осмотре болтовых креплений ТСУ. При необходимости болтовое соединение подтянуть.
-При сцепке прицепа с автомобилем шар ТСУ должен быть смазан консистентной смазкой.-После фиксации сцепной головки прицепа на шаре, осуществить связь автомобиля с прицепом, используя петли для крепления страховочных цепей.

Контакт	Цвет провода на ТСУ	Назначение
1 (L/1)	Желтый	Левый поворот
2 (54/2G)	Белый	Задний противотуманный
3 (31/3)	Черный	Масса
4 (R/4)	Зеленый	Правый поворот
5 (58R/5)	Оранжевый	Освещение номера
6 (54/6)	Красный	Стоп-сигнал
7 (58L/7)	Синий	Габарит

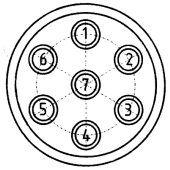

Рис.1 (схема подключения электропроводки)

Схема сборки V 107-A

ПОЗИЦИЯ	ОБОЗНАЧЕНИЕ	ОПИСАНИЕ	К-ВО
1	Болт М10х40		4
2	Болт М12х40		4
3	Болт М12х70		2
4	Гайка М12		4
5	Гровер d 10		4
6	Гровер d 12		2
7	Шайба d 10		4
8	Шайба d 12		5
9	Гайка М10	штатная	7
10	Подрозетник тип А		1
11	Балка ТСУ		1
12	Кронштейн левый		1
13	Кронштейн правый		1

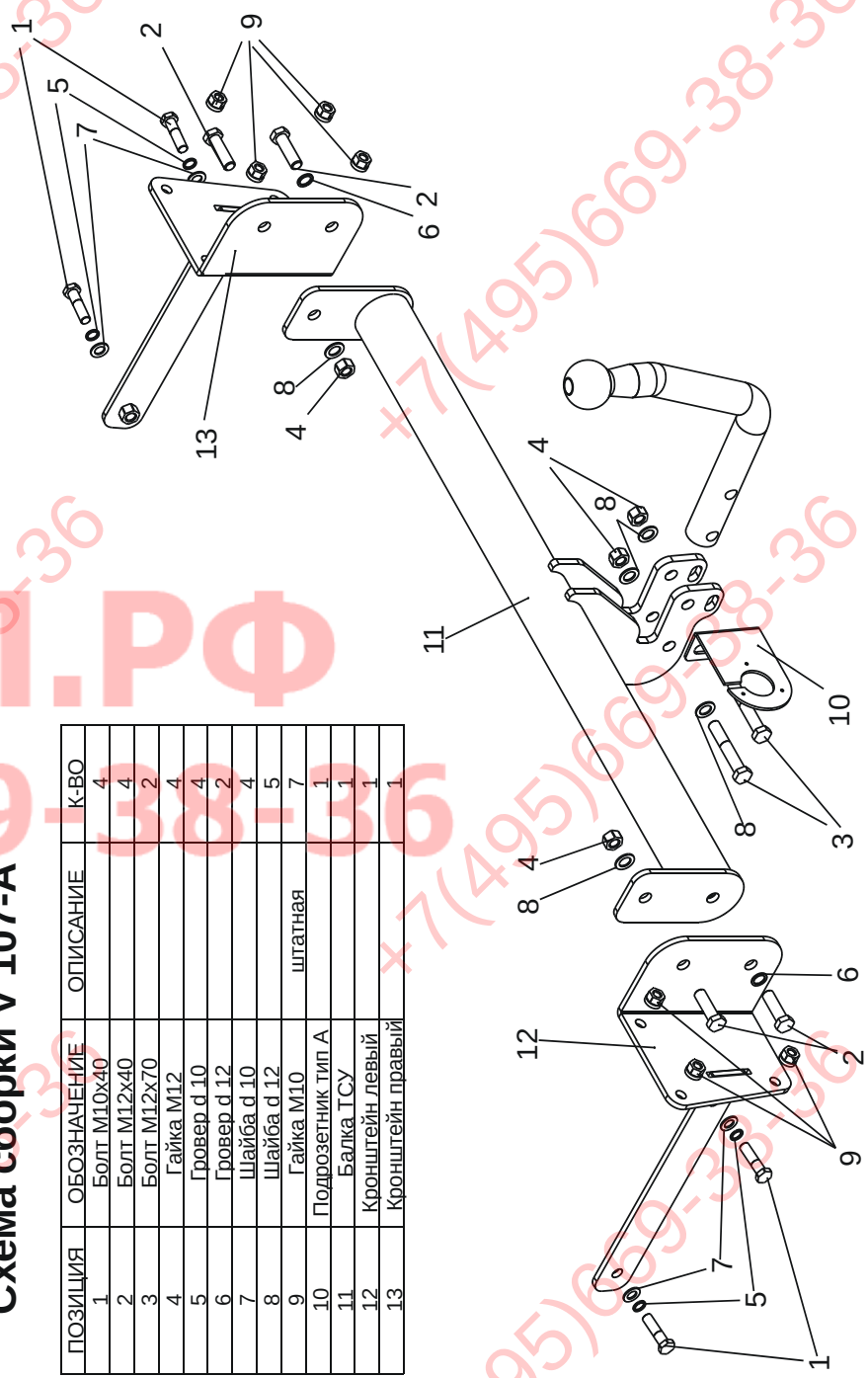

ФАРКОП.РФ
+7(495)669-38-36